Box 1011, 573 28 Tranås, Sverige
Tel 075-242 44 00 | info@oemmotor.se | oemmotor.se

BOSCH API 12V

DC-motor

0130002632
API 12V 34,5W 3360RPM L/R HAL

- Högt startmoment
- 12V
- Hög och pålitlig kvalitet

Produktbeskrivning

Hög och pålitlig kvalitet som är välbeprövad i bilindustrin.
Tänkbara applikationer är handikapputrustning, sopmaskiner, kontorsutrustning och mycket mer

Motorer utan växlar finns i en mängd olika storlekar och utföranden utöver dem som vi presenterar här.

TEKNISK DATA

Matningsspänning	12 V DC
Nominellt moment	0,05 Nm
Nominell hastighet	3860 rpm
Nominell ström	4,8 A
IP-klass	IP50

Övrig teknisk data

Axeldiameter	3,2 mm
Effekt	20,2 W
Hallsensor	1 st
Max. moment	0,5 Nm
Momentkurva	P2

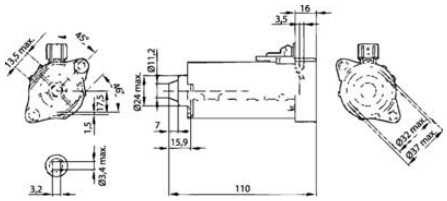

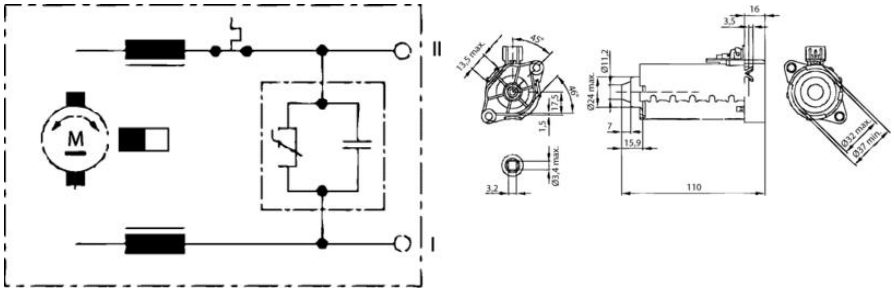
M
I
II
110

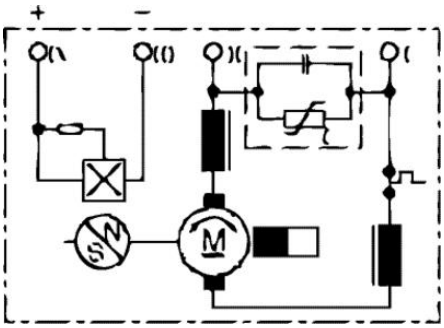
+
-
M

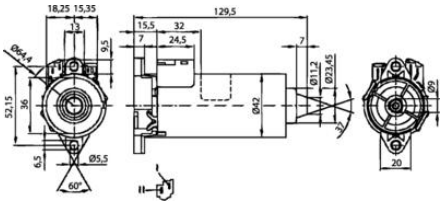
18,25 15,35
129,5
15,5
32
24,5
7
52,15
36
6,5
Ø5,5
60°
Ø42
Ø11,2
Ø23,45
37°
20

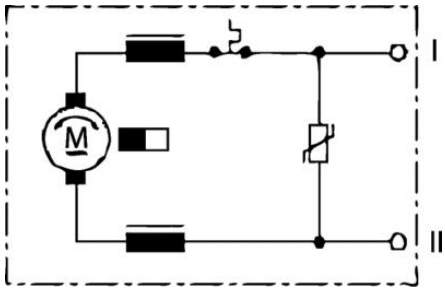
M
I
II

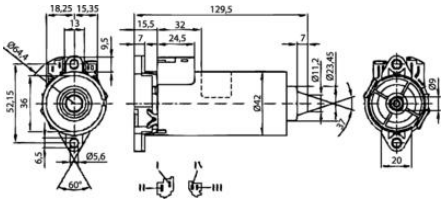
18,25 15,35
129,5
15,5
32
24,5
7
52,15
36
6,5
Ø5,6
60°
Ø42
Ø11,2
Ø23,45
37°
20

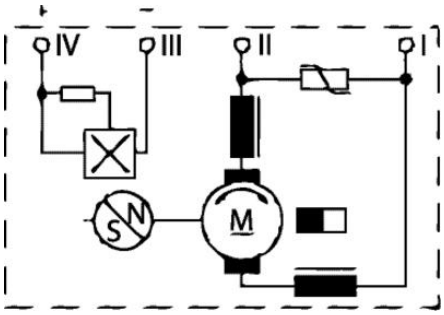
+
-
IV
III
II
I
M

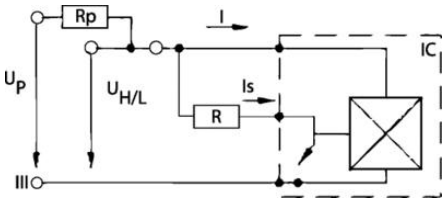
Rp
I
IC
UP
UH/L
Is
R
III

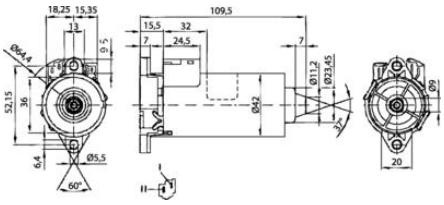
18,25 15,35
109,5
15,5
32
24,5
7
52,15
36
6,4
Ø5,5
60°
Ø42
Ø11,2
Ø23,45
37°
20

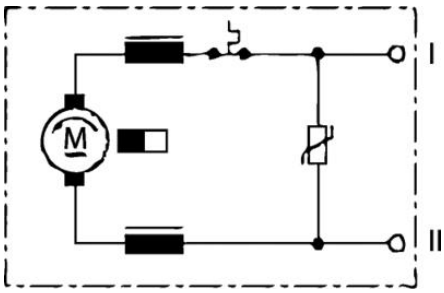
I
II
M

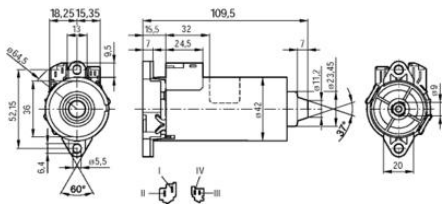
18,25 15,35
109,5
15,5
32
24,5
7
52,15
36
6,4
Ø5,5
60°
Ø42
Ø11,2
Ø23,45
37°
20

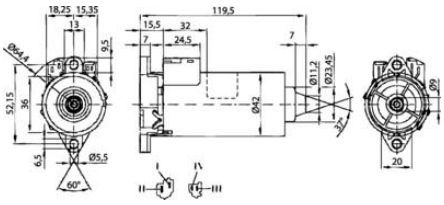
18,25 15,35
119,5
15,5
32
24,5
7
52,15
36
6,5
Ø5,5
60°
Ø42
Ø11,2
Ø23,45
37°
20

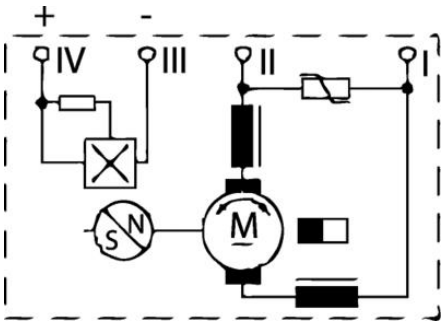
+
-
IV
III
II
I
M

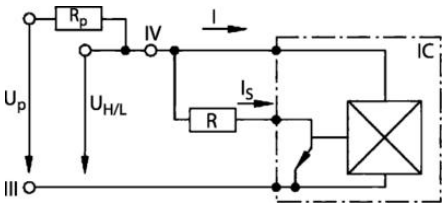
Rp
IV
I
IC
Up
UH/L
Is
R
III

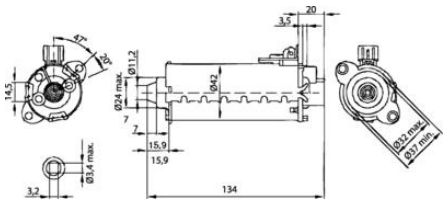
47°
20°
14,5
Ø24 max.
Ø11,2
Ø42
3,5
20
7
7
15,9
15,9
Ø3,4 max.
3,2
134
Ø32 max.
Ø37 min.

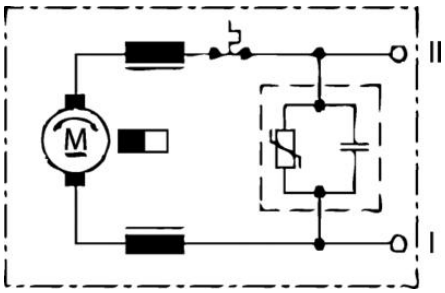
M
II
I

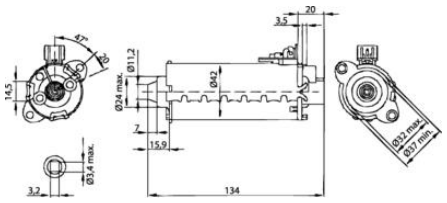
47°
20°
14,5
Ø24 max.
Ø11,2
Ø42
3,5
20
7
15,9
Ø3,4 max.
3,2
134
Ø32 max.
Ø37 min.

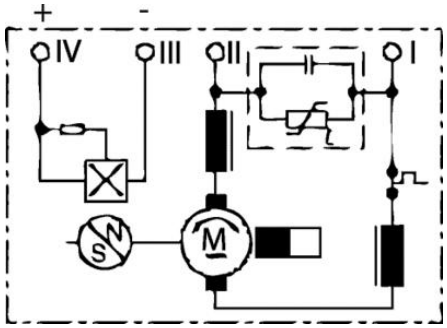
+
-
IV
III
II
I
S
M

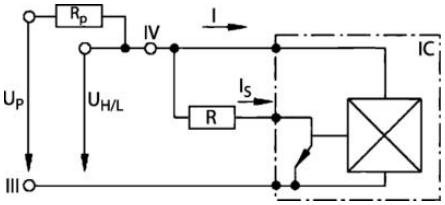
R_P
IV
I
IC
U_P
$U_{H/L}$
I_S
R
III