OEM MOTOR
All in motion technology
Box 1011, 573 28 Tranås, Sverige
Tel 075-242 44 00 | info@oemmotor.se | oemmotor.se

BOSCH

BOSCH AHC 24 V

DC-motor

0390203314
AHC 24V 29W 700RPM L/R

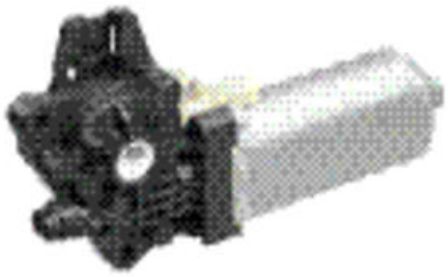

- Högt startmoment
- Kompakt utförande
- Platt motorkropp

Produktbeskrivning

AHC-serien med sina "platta" motorkroppar ger väldigt små inbyggdnadsmått.
Möjliga applikationer är bl.a. handikapputrustning, medicinsk utrustning, låssystem, dörr- och fönstersystem etc.

TEKNISK DATA

Matningsspänning	24 V DC
Nominellt moment	0,1 Nm
Nominell hastighet	841 rpm
Nominell ström	3,2 A
IP-klass	IP50

Övrig teknisk data

Axeldiameter	4 mm
Effekt	8,8 W
Max. moment	1,85 Nm
Momentkurva	P4

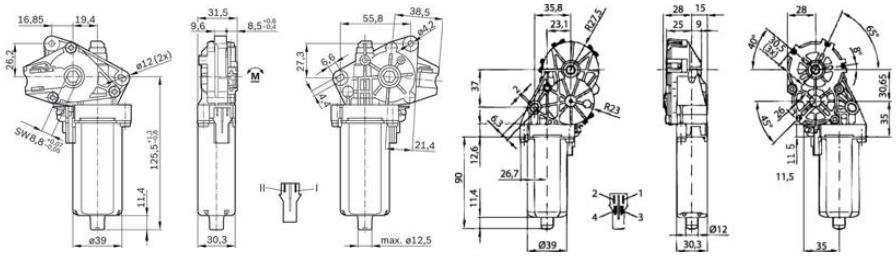

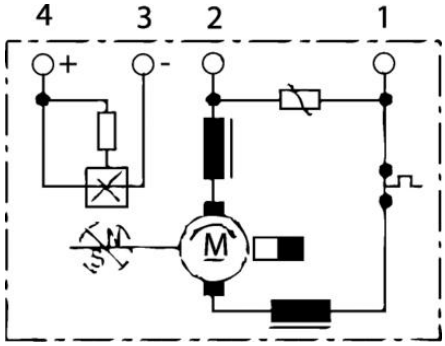

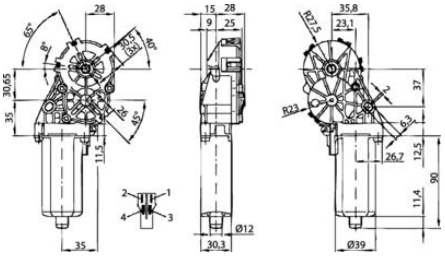

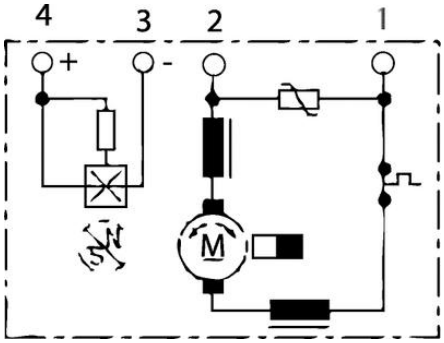
4
3
2
1
+
-
M

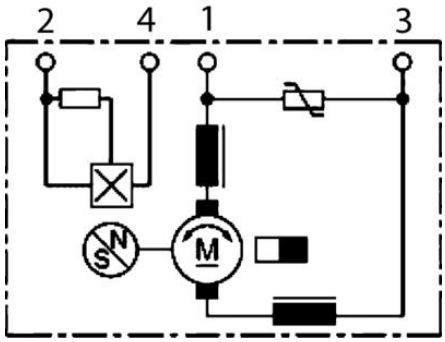
2
4
1
3
M

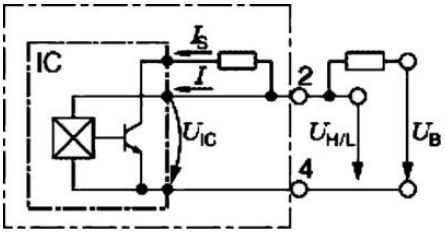
IC
I_S
I
U_{IC}
2
4
$U_{H/L}$
U_B

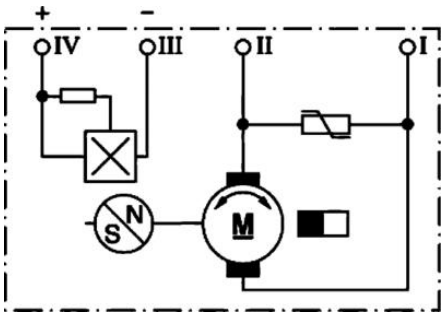
+
-
IV
III
II
I
M